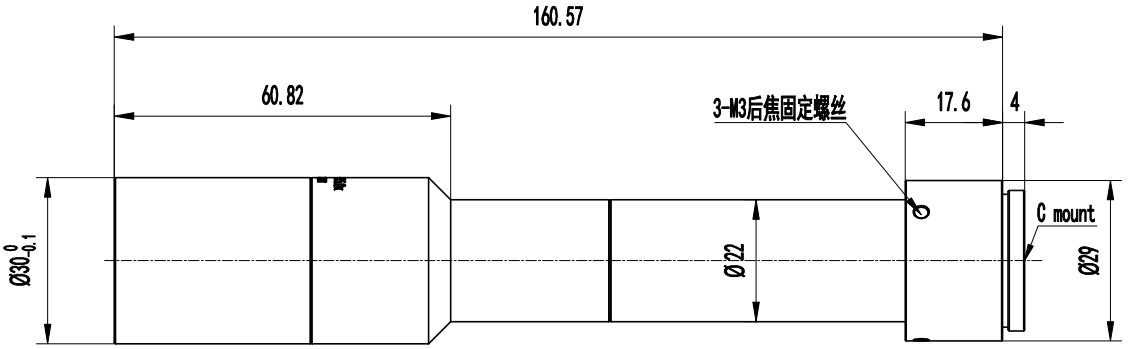

主要参数		
芯片型号Sensor Type	2/3"	MAX Image Circle (2y=11)
分辨率 (Resolution Ration)	17μm	Image Space
机械后焦 (Flange Distance)	17.526mm	In Air
接口 (Mount)	C	-
焦距 (EFL)	133.8mm	-
倍率 (Magnification)	5.0x	-
工作距离 (Work Distance)	110mm±3mm	-
共轭距离 (Conjugate Distance)	288±5mm	-
工作光圈 (WFNO)	31	At Work Distance
远心度 (Telecentricity)	≤0.1°	Object Space
景深 (DOF)	±0.15mm	At F12.5
光学畸变 (Optical Distortion)	0.26%	At 2y=11
相对照度 (Relative Illumination)	99%	At 2y=11

DZO 东正光学 DongZheng Optics

名称 DZO_TC500110A_外形规格图

图号

设计	审核	批准
LJW `22.02.26		

标记	处数	位置分区	变更号	签字	日期

图样标记	单位	比例	数量	页码
	mm	1:1	1	1/1

描图
旧底图登记号
底图登记号

A4