未标注允许线性尺寸公差	
>0.5-6	±0.05
>6-30	±0.1
>30-120	±0.15
>120-400	±0.2

未标注允许角度尺寸公差	
>0-10	±1°
>10-50	±30′
>50-120	±20′
>120-400	±10′

其余

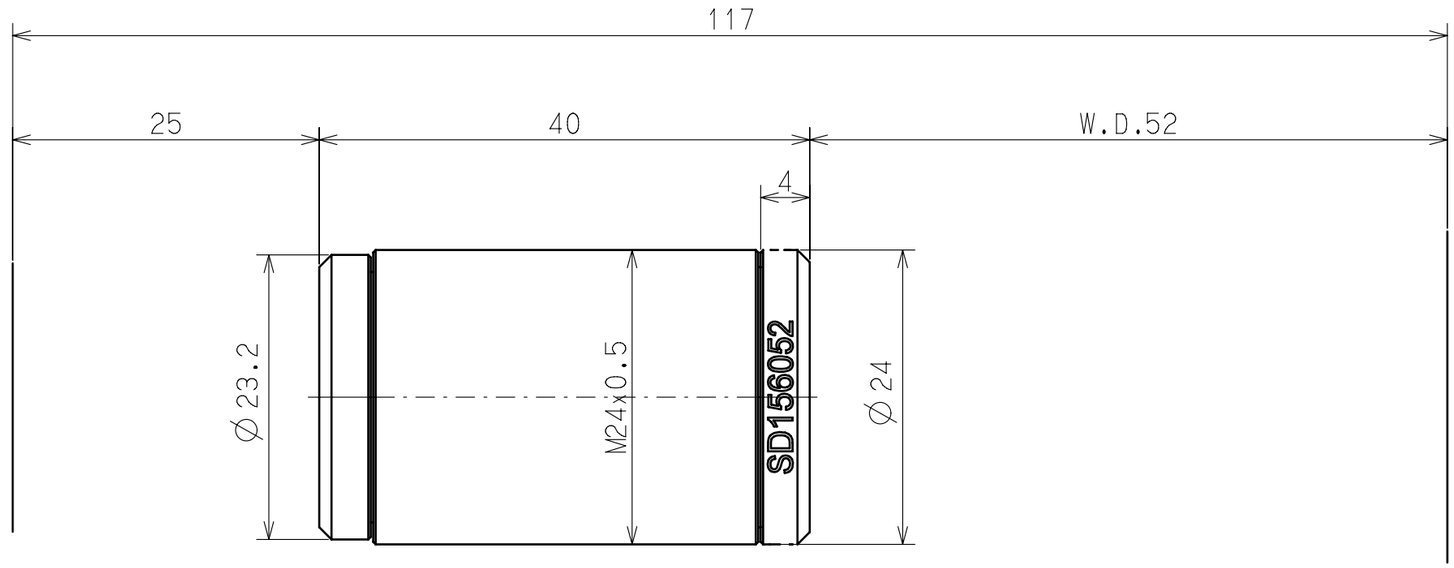

材料							
铝6061 T6							
单 位	比 例	数 量	页 码				
mm	2:1	1	1				
标记	处数	变更文件号	签字	日期			
设 计	校 对	审 核	批 准				
李捷明 '18.11.15							

图 纸 标 记

DZO 东正光学 DongZheng Optics

名称 I653042A-FF156052

图号

描 图
旧底图登记号
底图登记号

A3