主要参数				
	Magnification	0.15X	0.20X	0.30X
	Working Distance(mm)	669.19±5	516.39±5	367±5
	Image Distance(mm)	82.52±2.5	87.12±2.5	96.08±2.5
	Conjugate Distance(mm)	798±9	650±9	509.4±9
	Flange Focal Distance(mm)	100.38±0.5	104.98±0.5	113.94±0.5
	EFL	90		
	Max image	ϕ86		
	F/#	5.6		
	Distortion	<0.07%	<0.03%	<0.06%
	Illumination	70%		

IMAGE QUALITY		
AXIS	ϕ64	ϕ86
160lp/mm	120lp/mm	120lp/mm

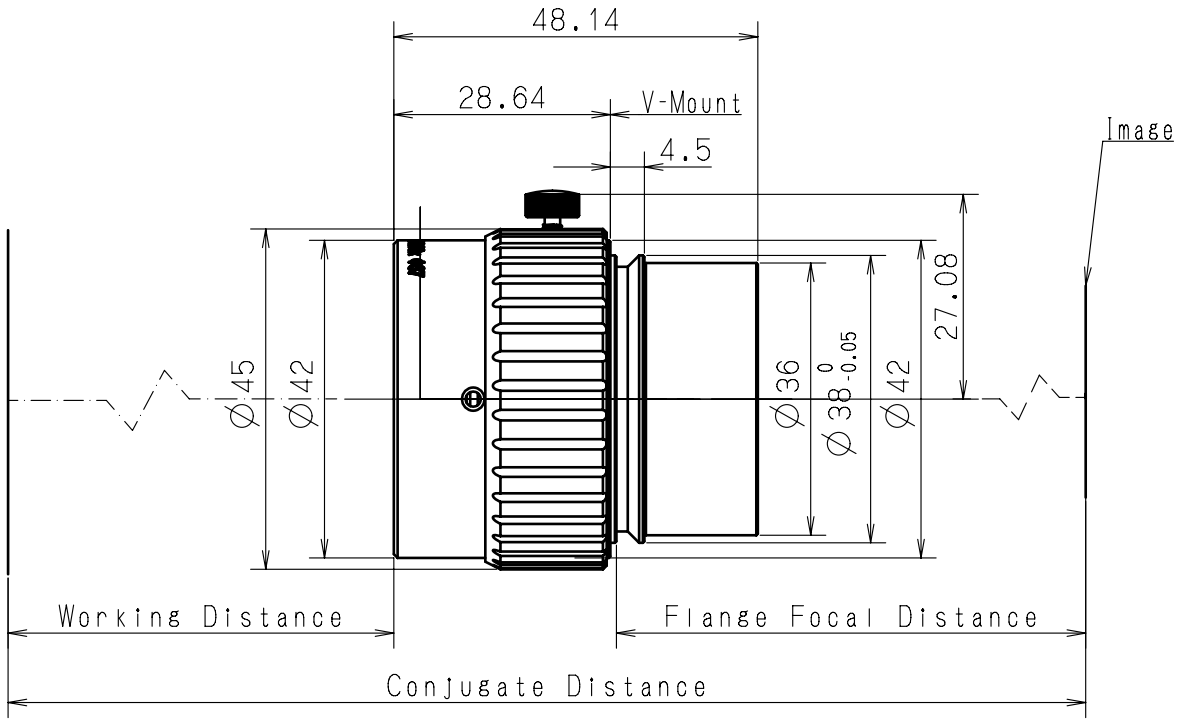

材料							
					单位	比例	数量	页码
标记	处数	更改文件号	签字	日期	mm	1:1	1	1

设计	校对	审核	批准	图纸标记
王春雨 '17.09.29				

DZO 东正光学 DongZheng Optics

名称 LS9056A_外形图

图号

描图
旧底图登记号
底图登记号

A4